NAWIERZCHNIA TYP "1"
skala 1:20

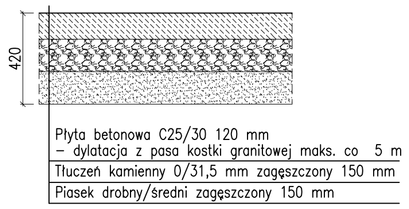

NAWIERZCHNIA TYP "2"
skala 1:20

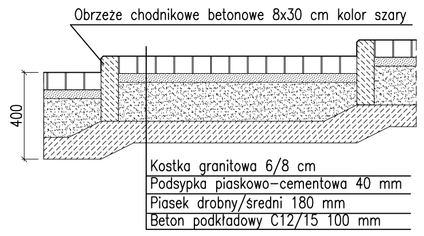

SZCZEGÓŁ "A"
skala 1:5

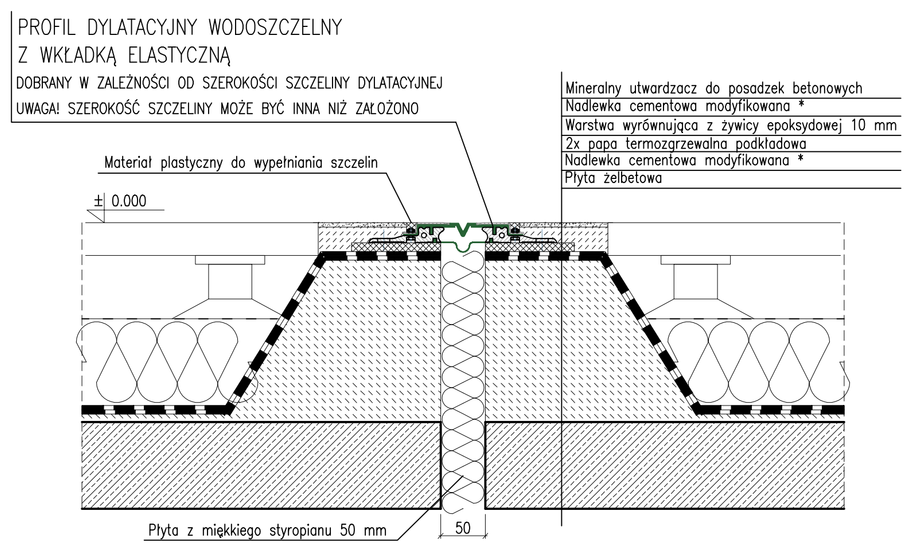

PRZEKRÓJ 1–1
skala 1:20

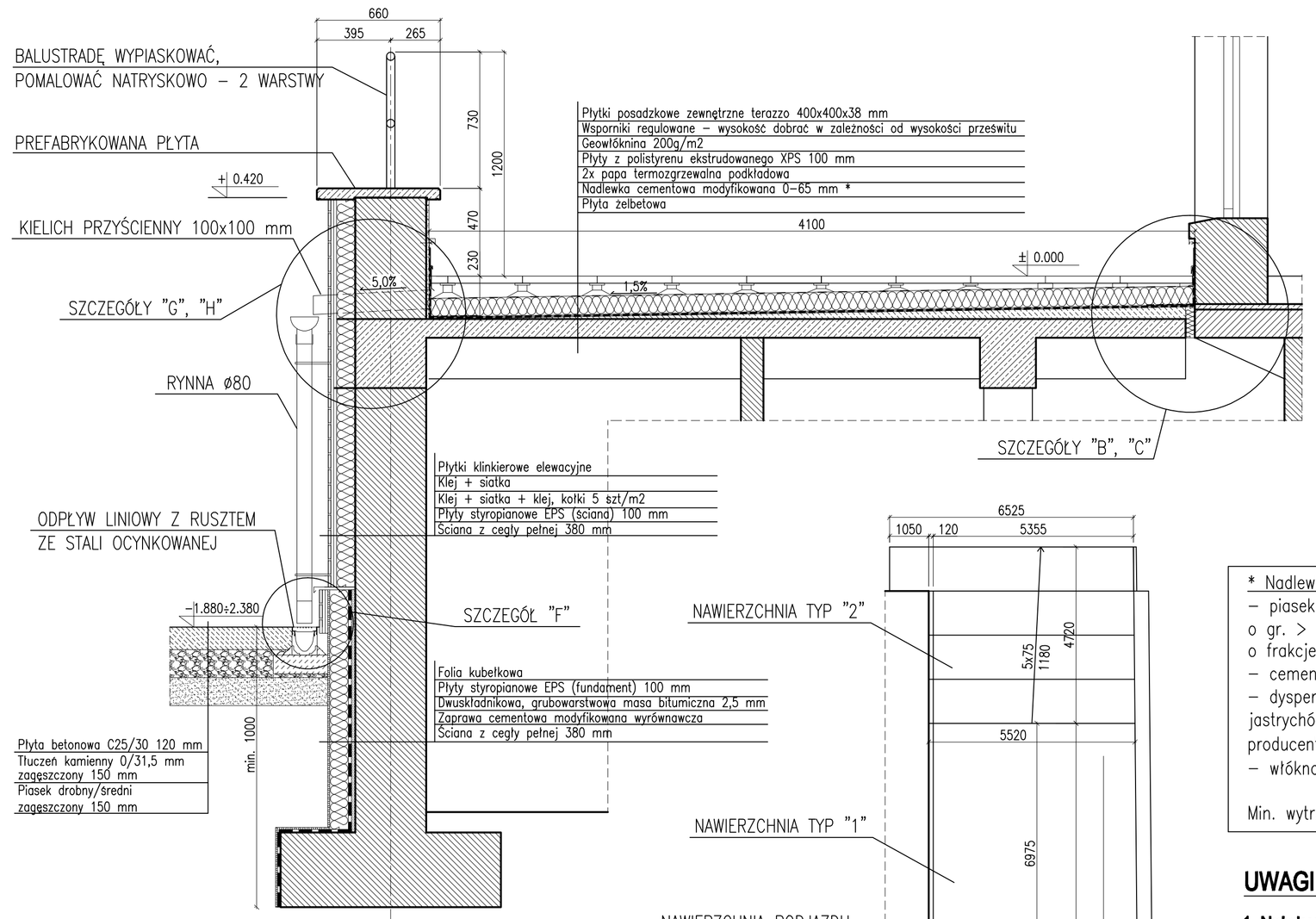

RZUT TARASU
skala 1:100

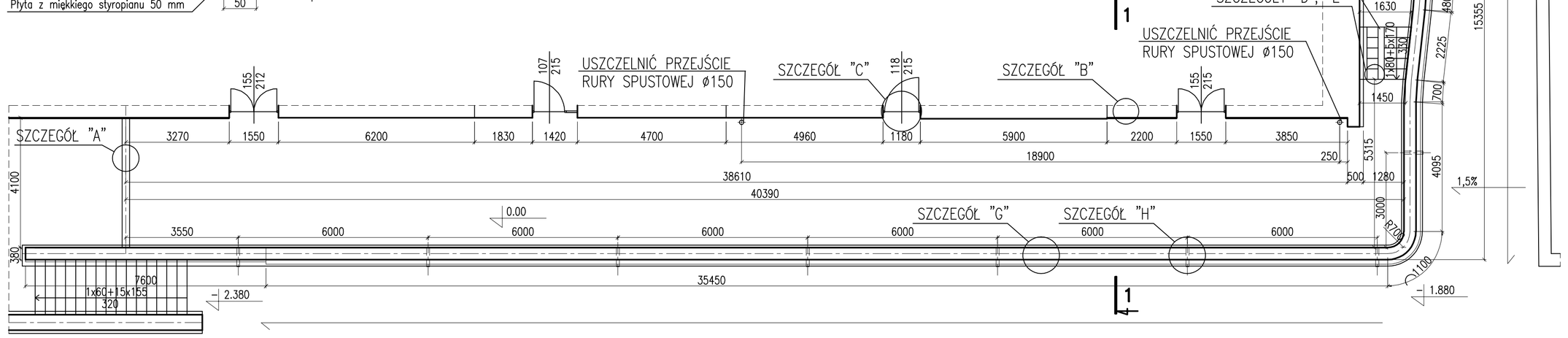

* Nadlewka cementowa modyfikowana:
– piasek płukany (3 części – obj.), w przypadku nadlewki o gr. > 10 mm należy wypełnić stos okruchowy kruszywa o frakcje grubsze,
– cement portlandzki 32,5 bez dodatków (1 część – obj.),
– dyspersja tworzywa sztucznego do polepszania jastrychów – podwyższenie wodoszczelności (wg zaleceń producenta),
– włókna typu fibermesh (0,9 kg/m3).

Min. wytrzymałość nadlewki 20 MPa.

UWAGI:

1. Należy wybić zamurowane otwory okienne w ścianie piwnicznej i wstawić stolarkę okienną - rys. nr 6 "Zestawienie stolarki okiennej".
2. Wszystkie obróbki blacharskie wykonać z blachy cynkowo-tytanowej gr. 0,7 mm.
3. Szczegóły "B", "C", "D", "E" - rys. nr 4, szczegóły "F", "G" i "H" - rys. nr 5, montaż balustrady - rys. nr 6 i 7.

REAL - PROJEKT Sp. z o.o.
ul. A. Górnika 7 B / 4 , 40 - 133 Katowice
tel. / fax : (032) 258 54 51

nazwa zadania: REMONT TARASU PRZY PL. GRUNWALDZKIM 4 W KATOWICACH	
adres obiektu: BUDYNEK MIESZKALNY W KATOWICACH PRZY PL. GRUNWALDZKIM 4 NR DZIAŁKI: 75/2, 76/4	
zamawiający: KOMUNALNY ZAKŁAD GOSPODARKI MIESZKANIOWEJ UL. GRAŻYŃSKIEGO 5, 40-126 KATOWICE	
projektant: mgr inż. Józef GŁOŚNY nr upr.bud. 290/74/Kz	branża: ARCH.-KONSTR.
sprawdzający: inż. Aleksandra ZYGMUNT	skala: 1:100 1:20, 1:5
sprawdzający: inż. Małgorzata ŁUKASIK nr upr.bud. 174/79	
nazwa rysunku: TARAS - STAN PROJEKTOWANY	nr rys.: 3
data: SIERPIEŃ 2011 ROK	